NHÀ Ở RIÊNG LẺ CÓ THỜI HẠN

CHỦ HỘ: ĐOÀN THỊ HUỲNH GIAO

SỐ THỬA ĐẤT: 346, TỜ BẢN ĐỒ SỐ 16

ĐẠI ĐIỂM: THÔN 9, XÃ ĐĂK RUỒNG, HUYỆN KON RẪY, TỈNH KON TUM

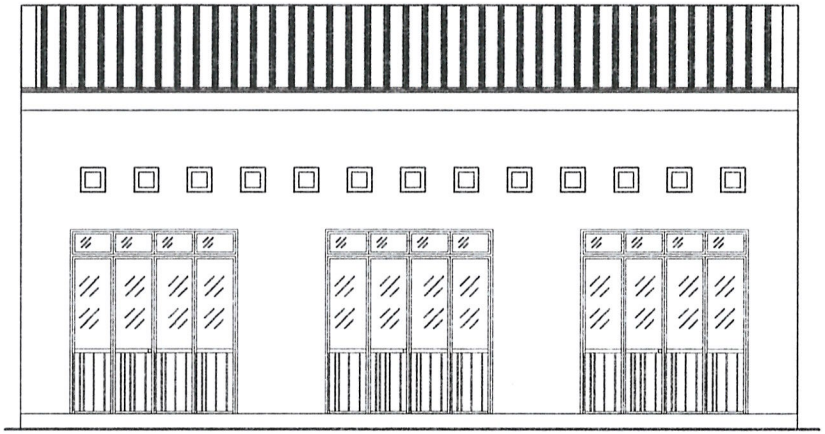

MẶT ĐỨNG (TL 1:100)

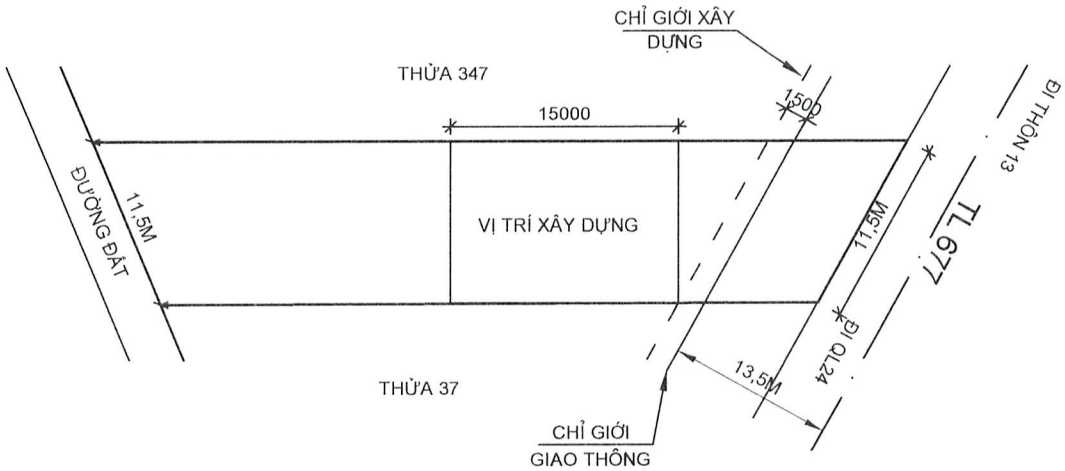

MẶT BẰNG VỊ TRÍ XÂY DỰNG (TL 1:500)

NHÀ SỞ HỮU TƯ NHÂN		
THIẾT KẾ	CHỦ HỘ	ĐỊA ĐIỂM XÂY DỰNG
		- SỐ THỬA: 346 - THỬA SỐ 16 - THÔN 9 - XÃ ĐĂK RUÒNG - HUYỆN KON RẪY
ĐOÀN THỊ HUỲNH GIAO		

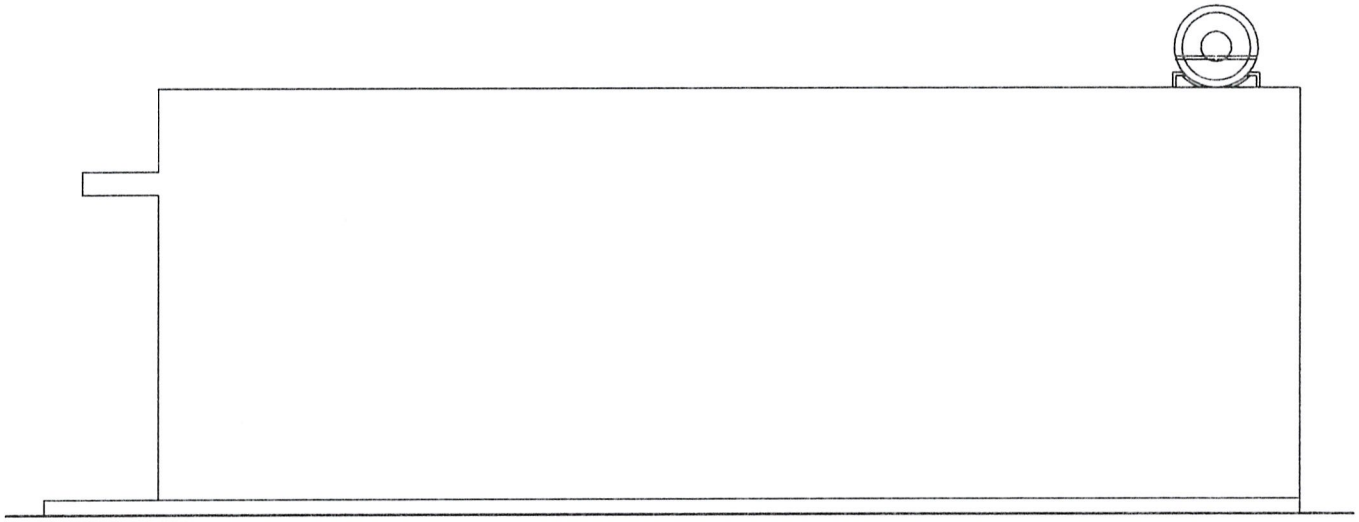

N — LÁT GẠCH CÉ RA MIC 400X400 VXM 50.
BÊ TÔNG LÓT ĐÁ 4X6 MÁC 50.
ĐẮP CÁT ĐẦM CHẶT.
ĐẤT NGUYÊN THỔ.

T — ĐÀ TRẦN GỖ NHÔM IV KT50X100 A=550
TRẦN ĐÓNG TÔN MÀU XANH, DÀY 2,2 ZEM

M — MÁI LỢP TÔN LẠNH SÓNG VUÔNG MÀU ĐỎ, DÀY 4 ZEM.
XÀ GỒ GỖ NHÔM VI, KT 60X120 A=1000.

MẶT BÊN TRỤC 1-5 (TL 1:100)

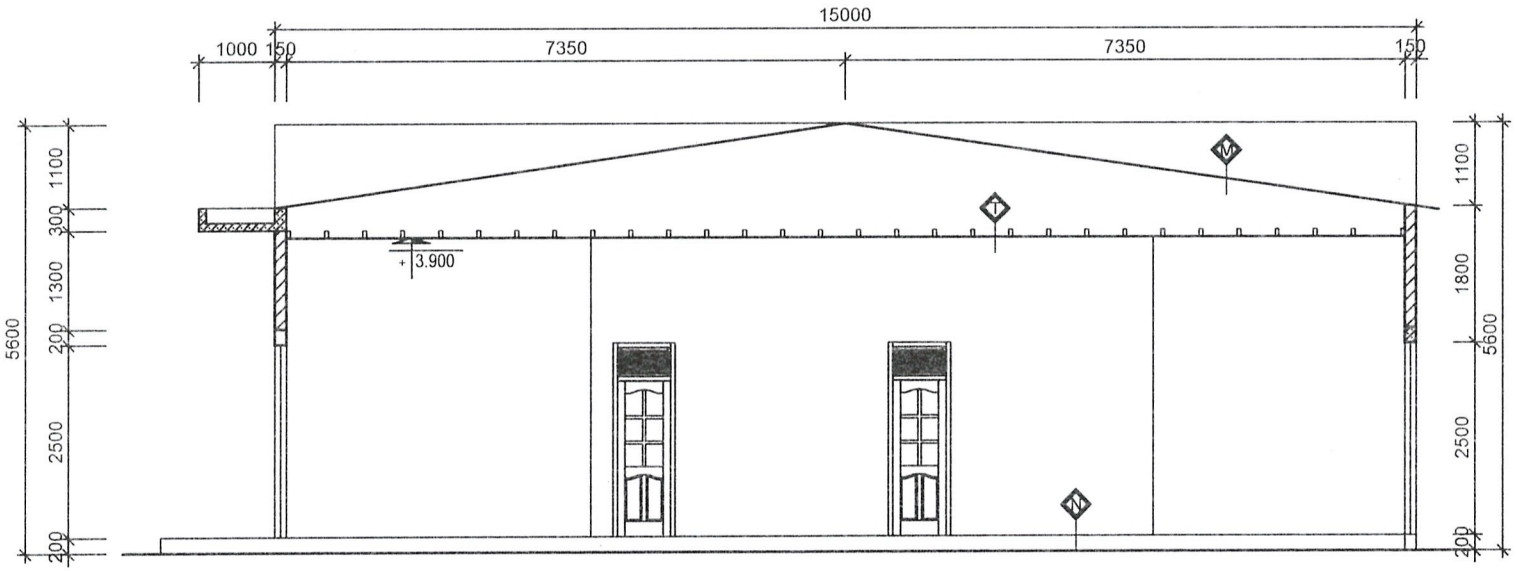

MẶT CẮT A-A (TL 1:100)

NHÀ SỞ HỮU TƯ NHÂN		
THIẾT KẾ	CHỦ HỘ	ĐỊA ĐIỂM XÂY DỰNG
		- SỐ THỬA: 346 - THỬA SỐ 16 - THÔN 9 - XÃ ĐẮK RUONG - HUYỆN KON RẪY
	DOÀN THỊ HUỲNH GIAO	

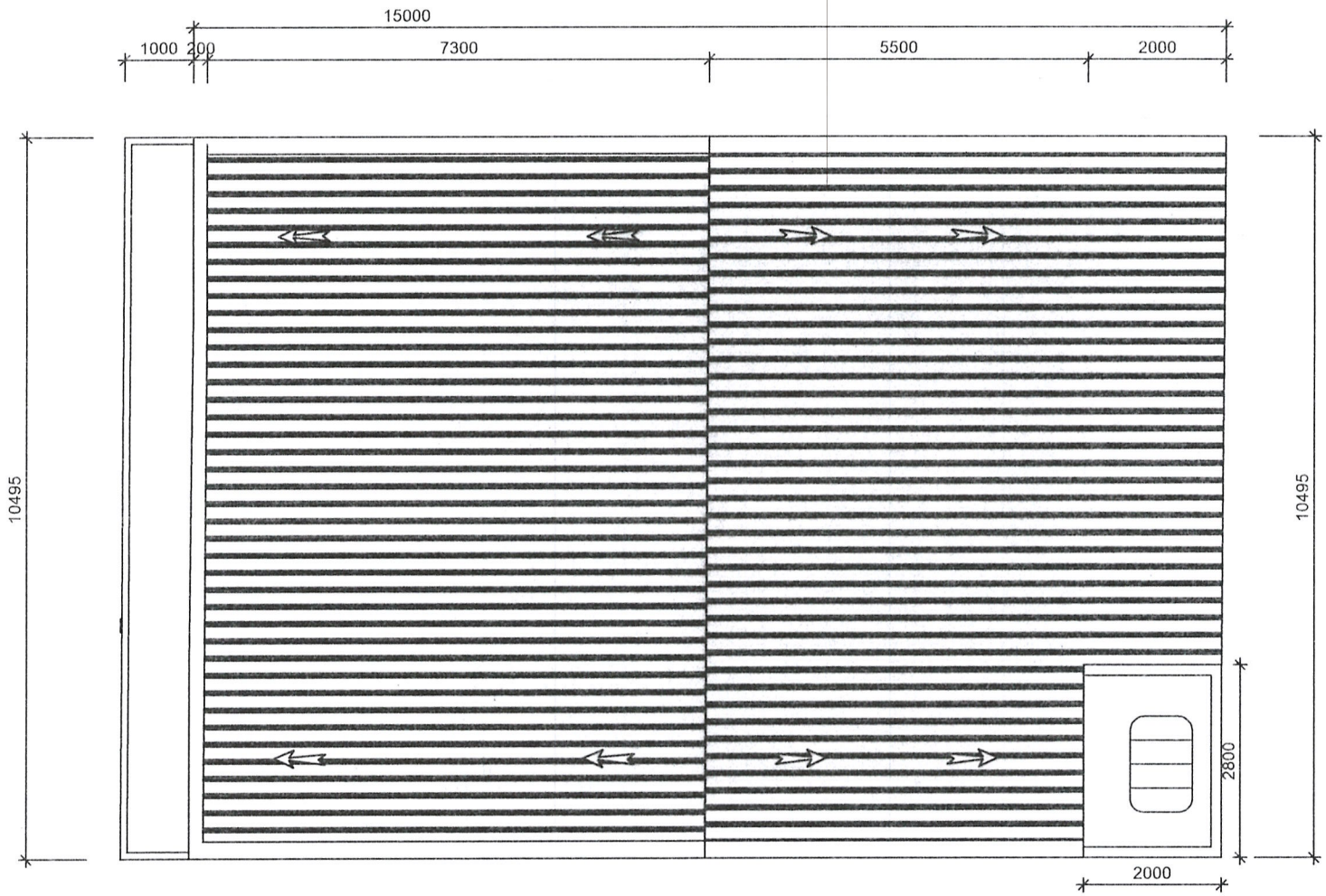

MẶT BẰNG MÁI (TL 1:100)

NHÀ SỞ HỮU TƯ NHÂN		
THIẾT KẾ	CHỦ HỘ	ĐỊA ĐIỂM XÂY DỰNG
		- SỐ THỬA: 346 - THỬA SỐ 16 - THÔN 9 - XÃ ĐĂK RUÒNG - HUYỆN KON RẪY
	ĐOÀN THỊ HUỲNH GIAO	

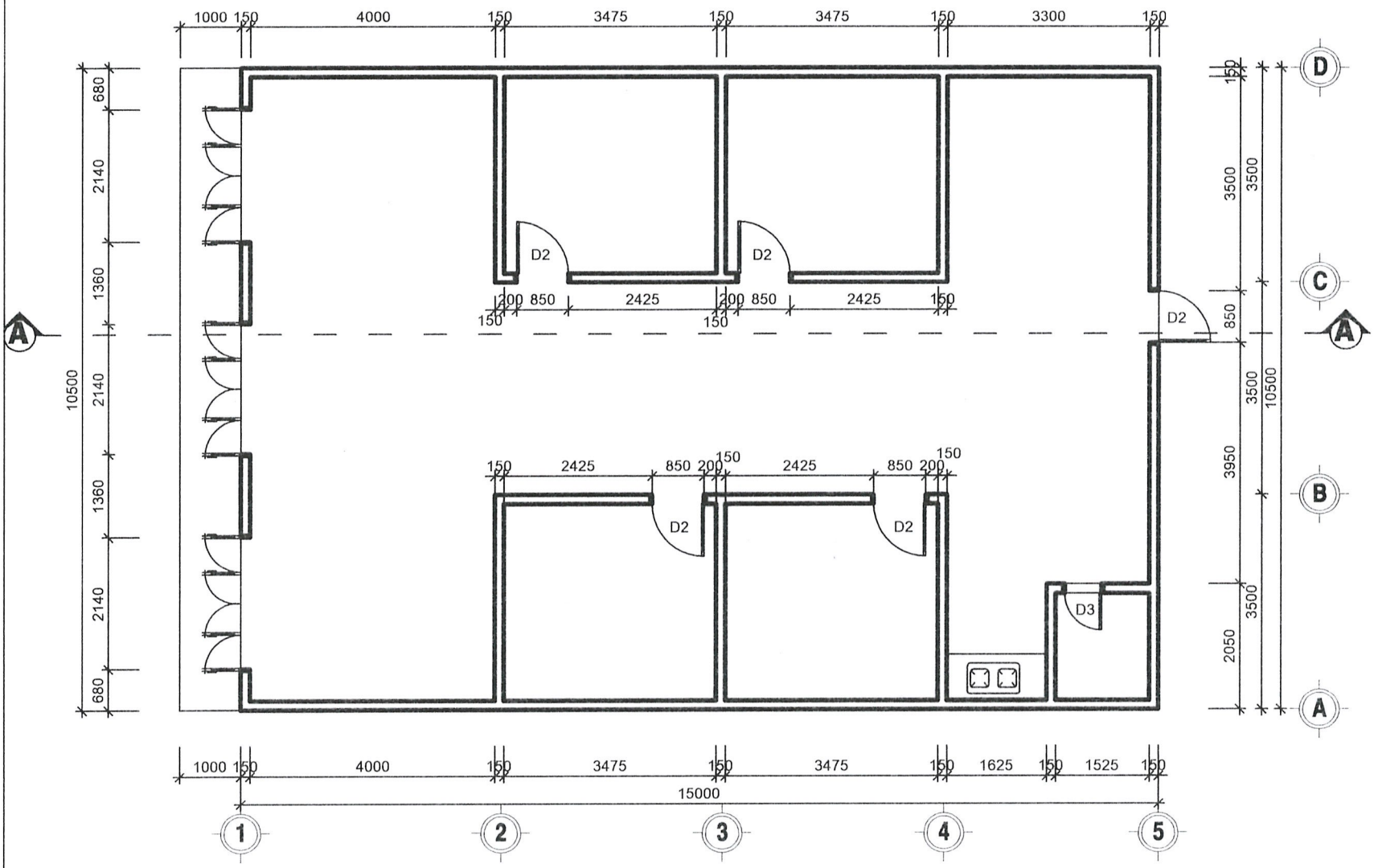

MẶT BẰNG(TL 1:100)

GHI CHÚ

- TƯỜNG NGOÀI, SƠN MÀU XANH.
- TƯỜNG TRONG, SƠN MÀU XANH NHẠT.
- CỬA SẮT HỘP 40X40X2 PA NÔ KÍNH.

NHÀ SỞ HỮU TƯ NHÂN		
THIẾT KẾ	CHỦ HỘ	ĐỊA ĐIỂM XÂY DỰNG
		- SỐ THỬA: 346 - THỬA SỐ 16 - THÔN 9 - XÃ ĐĂK RUÒNG - HUYỆN KON RẪY
ĐOÀN THỊ HUỲNH GIAO		

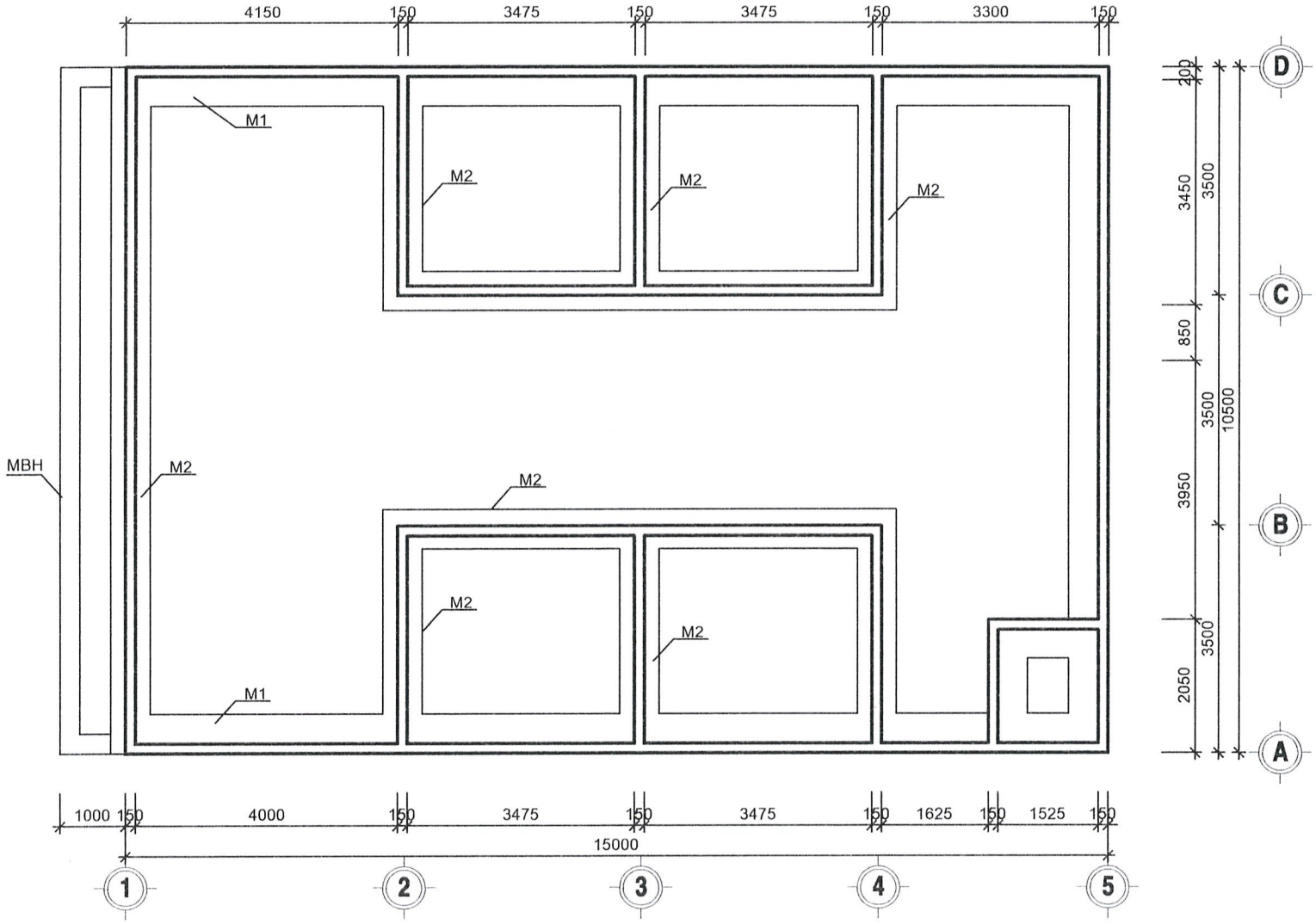

MẶT BẰNG MÓNG(TL 1:100)

NHÀ SỞ HỮU TƯ NHÂN		
THIẾT KẾ	CHỦ HỘ	ĐỊA ĐIỂM XÂY DỰNG
		- SỐ THỬA: 346 - THỬA SỐ 16 - THÔN 9 - XÃ ĐĂK RUONG - HUYỆN KON RẪY
ĐOÀN THỊ HUỲNH GIAO		

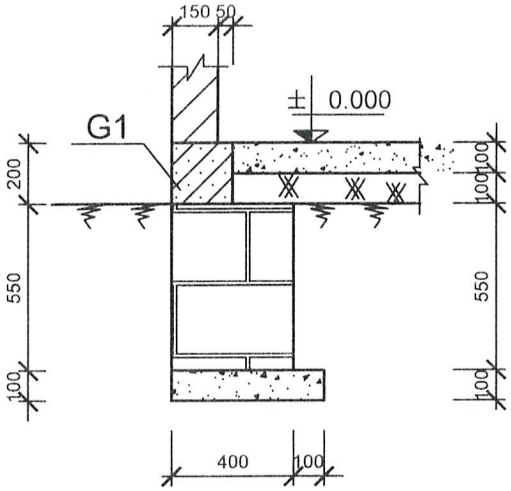

MÓNG M1 (TL 1:25)

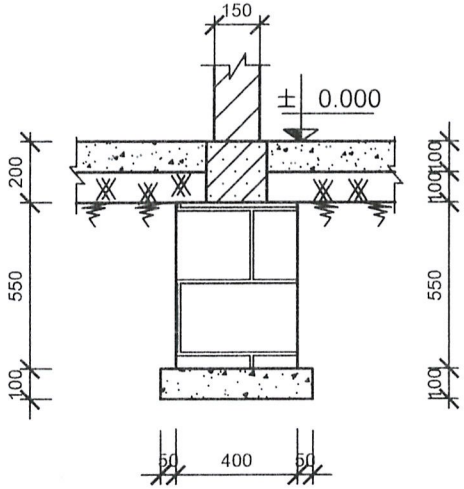

MÓNG M2 (TL 1:25)

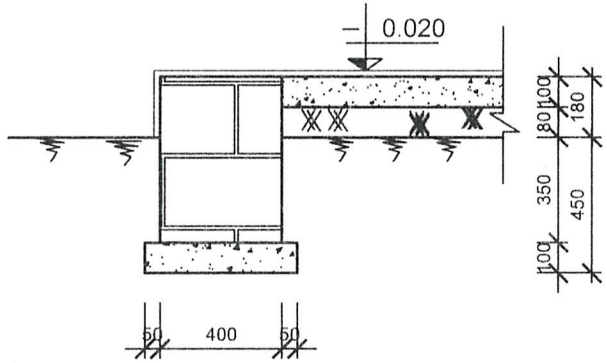

MBH (TL 1:25)

GHI CHÚ

- BÊ TÔNG LÓT MÓNG ĐÁ 4X6 VXM MÁC 50.
- BÊ TÔNG GIẰNG MÓNG ĐÁ 1X2 MÁC 200.
- MÓNG BĂNG XÂY ĐÁ CHẺ VXM MÁC 75.

* CỐT THÉP Ø <10, DÙNG THÉP CI, Ra = 2100KG/Cm2

* CỐT THÉP Ø >10, DÙNG THÉP CII, Ra = 2700KG/Cm2

* VỚI THÉP DẦM THỚ NỐI TRÊN Ở GIỮA NHỊP,
THỚ DUỚI NỐI VỀ GỐI, ĐOẠN NỐI >= 15Ø THÉP NỐI

NHÀ SỞ HỮU TƯ NHÂN		
THIẾT KẾ	CHỦ HỘ	ĐỊA ĐIỂM XÂY DỰNG
		- SỐ THỬA: 346 - THỬA SỐ 16 - THÔN 9 - XÃ ĐĂK RUÒNG - HUYỆN KON RẪY
ĐOÀN THỊ HUỲNH GIAO		

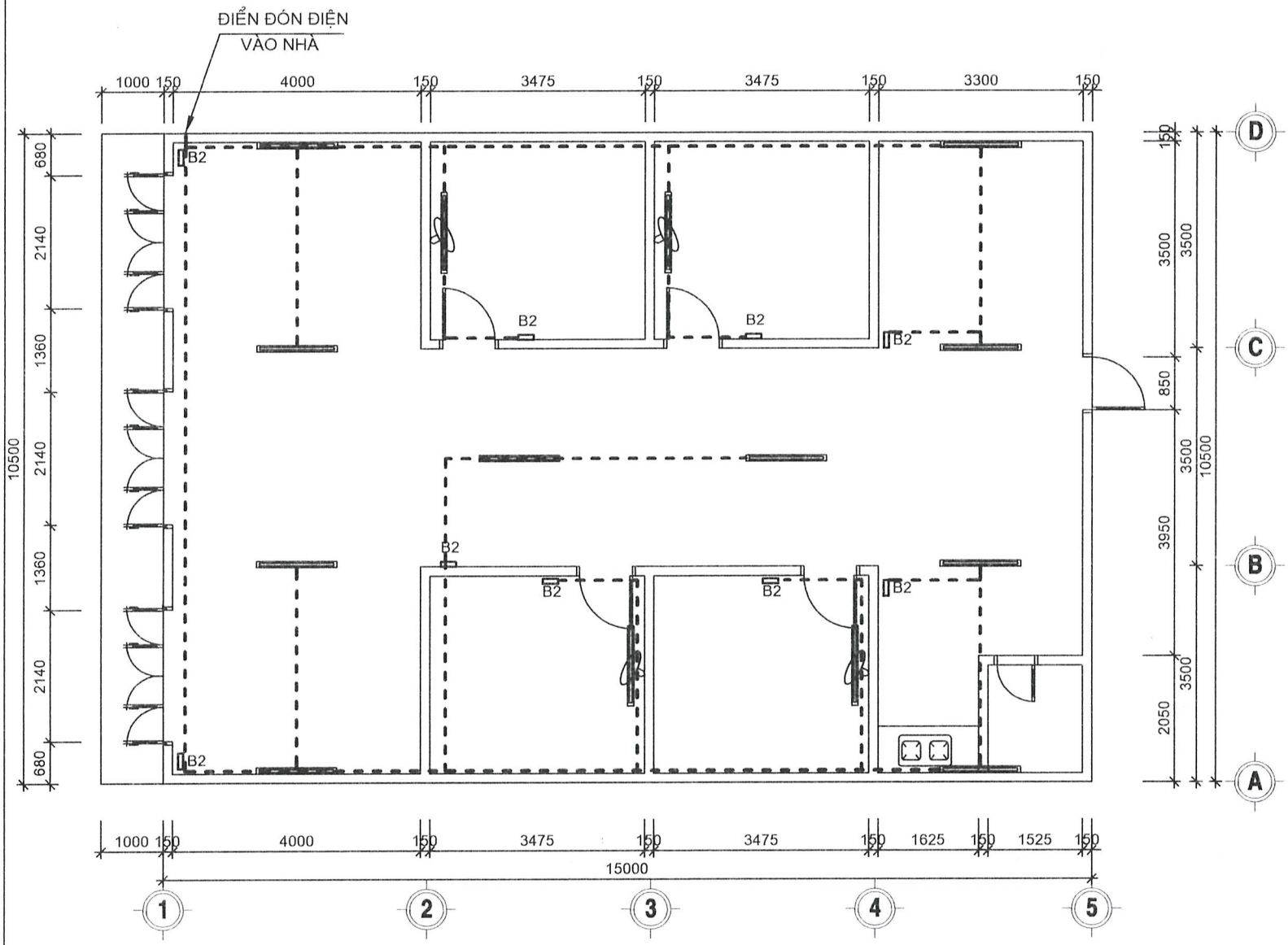

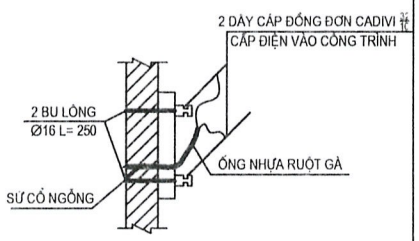

CHI TIẾT XÀ 2 SỨ
ĐÓN DÂY ĐIỆN TỪ CỘT

ĐÈN TUÝP ĐƠN 1,2M

DÂY ĐIỆN LOẠI TỐT

QUẠT TREO TƯỜNG

B1 BẢNG ĐIỆN

MẶT BẰNG CẤP ĐIỆN (TL 1:100)

GHI CHÚ
- BẢNG ĐIỆN ĐẶT CÁNH NỀN NHÀ 1,5M.
- DÂY ĐIỆN CỐ ĐỊNH TRÊN TRẦN .
- CÁC DÂY ĐIỆN TỪ TRẦN ĐẾN BẢNG ĐIỆN LUÔN TRONG ỐNG RUỘT GÀ, ĐI NGẦM TRONG TƯỜNG.

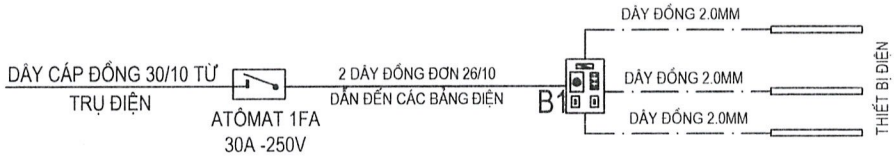

SƠ ĐỒ CẤP ĐIỆN

NHÀ SỞ HỮU TƯ NHÂN		
THIẾT KẾ	CHỦ HỘ	ĐỊA ĐIỂM XÂY DỰNG
		- SỐ THỬA: 346 - THỬA SỐ 16 - THÔN 9 - XÃ ĐĂK RUỒNG - HUYỆN KON RẪY
ĐOÀN THỊ HUỲNH GIAO		

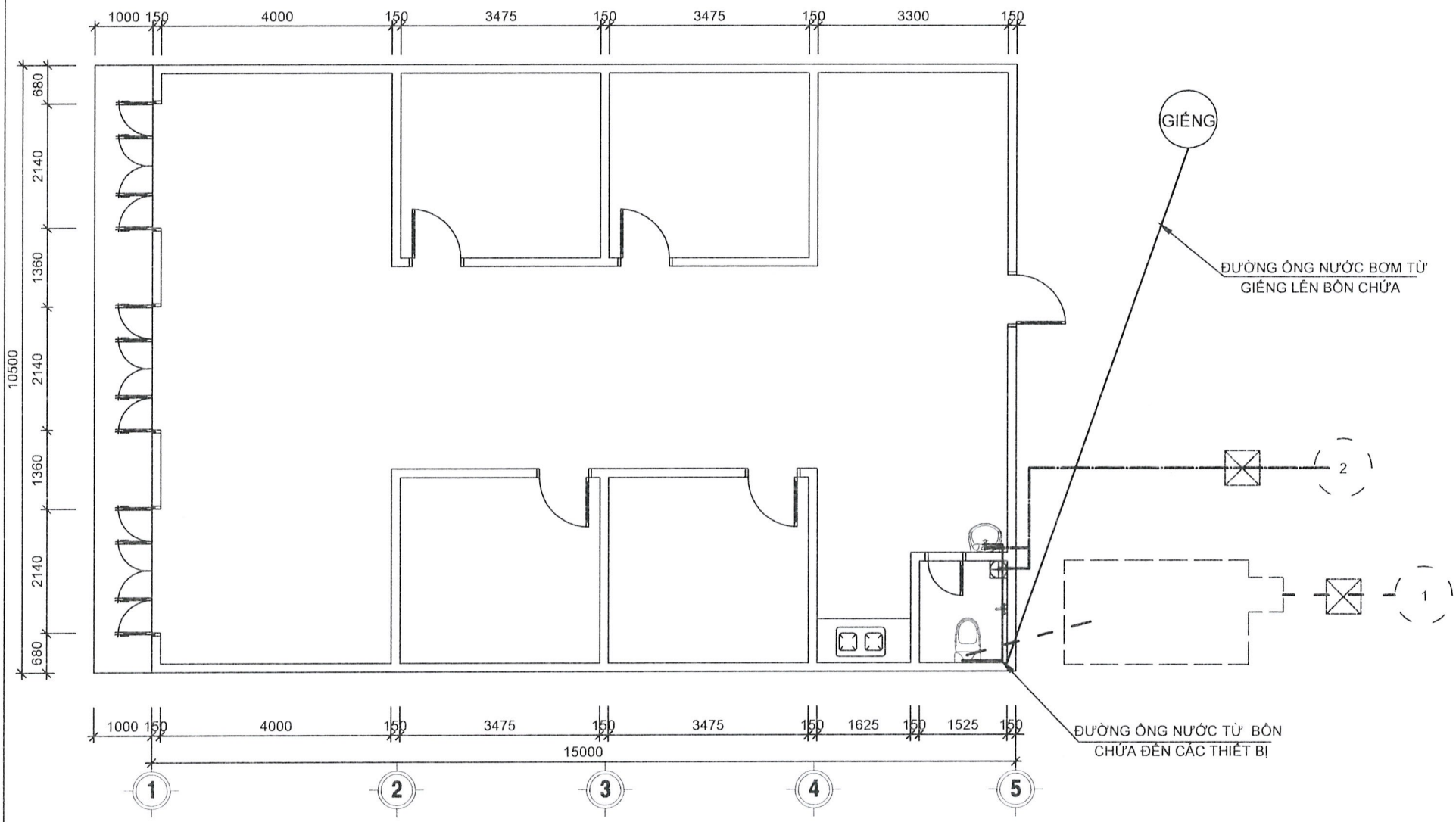

MẶT BẰNG CẤP, THOÁT NƯỚC (TL 1:100)

ĐƯỜNG ỐNG THOÁT NƯỚC

ĐƯỜNG ỐNG THOÁT NƯỚC

PHỄU THU NƯỚC THẢI SINH HOẠT

VAN NƯỚC

HỐ LỌC NƯỚC THẢI

GHI CHÚ

- HỆ THỐNG CẤP NƯỚC DÙNG NGUỒN NƯỚC TỪ GIẾNG
- NƯỚC THẢI SINH HOẠT QUA HỐ LỌC ĐƯA VỀ HỐ THU 2
- NƯỚC PHÂN THẢI QUA HẦM TỰ HOẠI, ĐẾN HỐ LỌC ĐƯA VỀ GIẾNG THẤM 1
- BỒN NƯỚC ĐẶT TRÊN MÁI LẮP ĐẶT ĐẢM BẢO THEO CHỈ DẪN CỦA NHÀ SẢN XUẤT

NHÀ SỞ HỮU TƯ NHÂN		
THIẾT KẾ	CHỦ HỘ	ĐỊA ĐIỂM XÂY DỰNG
		- SỐ THỬA: 346 - THỬA SỐ 16 - THÔN 9 - XÃ ĐĂK RUÒNG - HUYỆN KON RẪY
ĐOÀN THỊ HUỲNH GIAO		

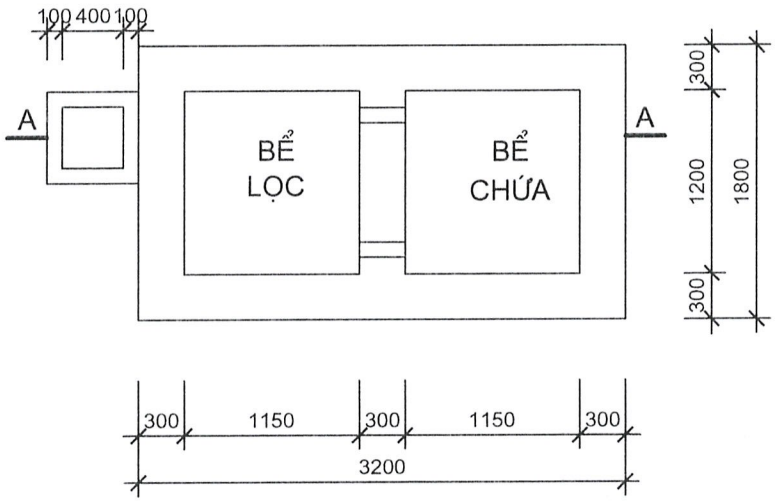

HẦM TỰ HOẠI (TL 1:50)

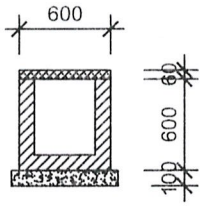

HỐ LỌC NƯỚC THẢI (TL 1:50)

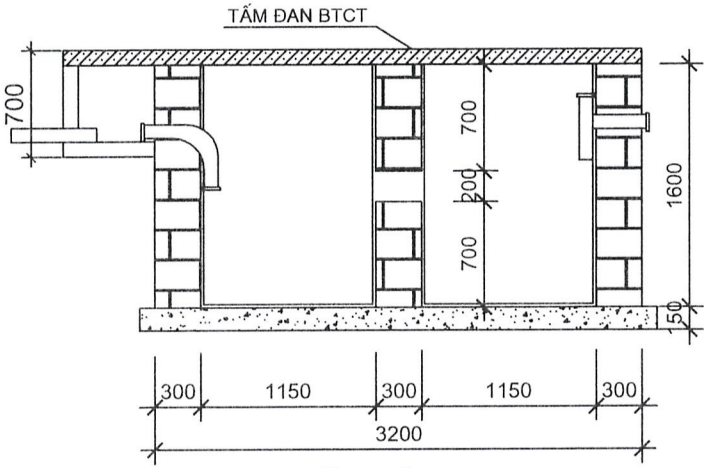

MẶT CẮT A-A (TL 1:50)

NHÀ SỞ HỮU TƯ NHÂN		
THIẾT KẾ	CHỦ HỘ	ĐỊA ĐIỂM XÂY DỰNG
		- SỐ THỬA 346 - THỬA SỐ 16 - THÔN 9 - XÃ ĐĂK RUÒNG - HUYỆN KON RẪY
	ĐOÀN THỊ HUỲNH GIAO	